** Zestawienie do jednej wysylki- Poz. 11 Suma 1 x Wykonac

Nr.	Tnr	Poz.	Opis	Sztuk	Profil	Material	Dlugosc	Waga	Ozn.
1	1	11	dźwigar	1	HEA240	18G2	4971	299.75	
2	1	1002	dźwigar	1	HEA240	18G2	4971	299.75	
3	1	1004	dźwigar	2	HEA220	18G2	4830	487.80	
4	1	1006	dźwigar	2	MSH90*5.6	18G2	3347	97.93	
5	1	1009	dźwigar	2	MSH90*5.6	18G2	2264	66.23	
6	1	1010	dźwigar	2	MSH90*5.6	18G2	1989	58.18	
7	1	1012	dźwigar	2	MSH90*5.6	18G2	1712	50.09	
8	1	1031	blacha	2	PL20*250	18G2	400	31.40	
9	1	1033	blacha	4	PL20*250	18G2	260	40.82	
10	1	1034	blacha	2	PL10*210	18G2	210	6.92	
11	1	1040	blacha	2	PL8*100	18G2	100	1.26	
12	1	1045	blacha	8	PL10*80	18G2	80	4.02	
Waga sumaryczna (kg)								1444.15	
Wymiary Wysylkowe (W x S x D): 4558 x 420 x 9890									

Sztuk	Sruby	Norma	Material	Waga	Ozn.
16	M20*85	82101	10.9	4.94	Montazowe
8	M20*65	82101	10.9	2.08	Montazowe
8	M16*70	82101	4.8	1.48	Montazowe
4	M16*55	82101	4.8	0.64	Montazowe
Waga sumaryczna (kg)				9.14	

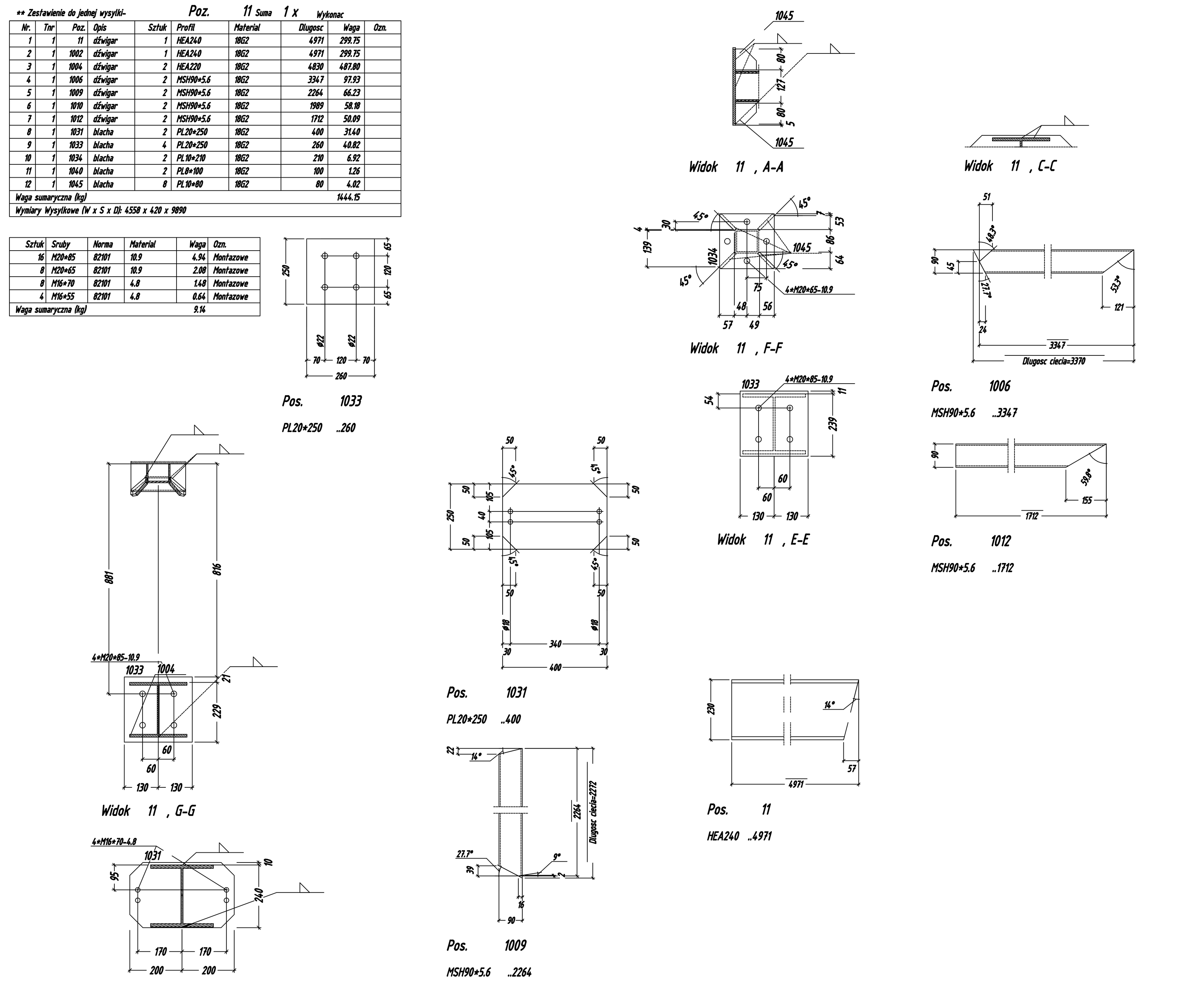

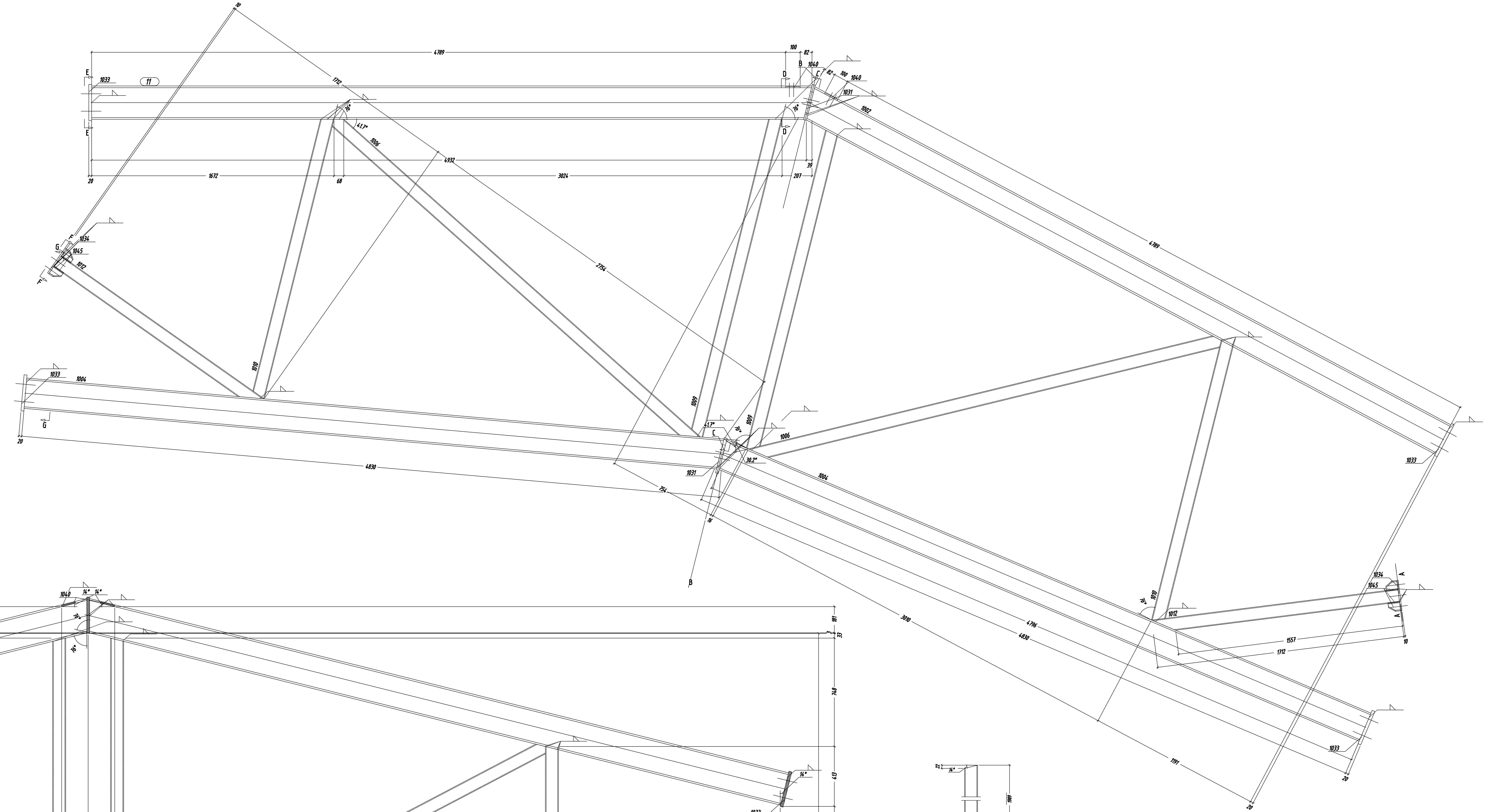

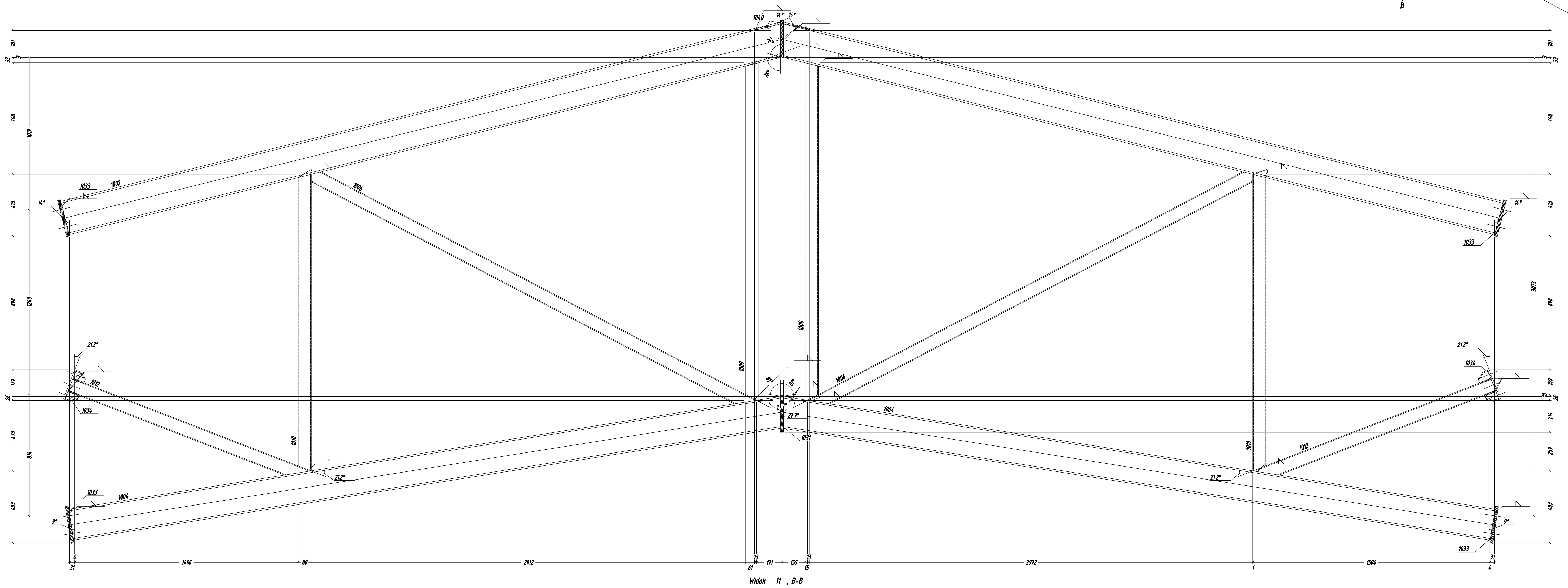

Widok 11 , B-B

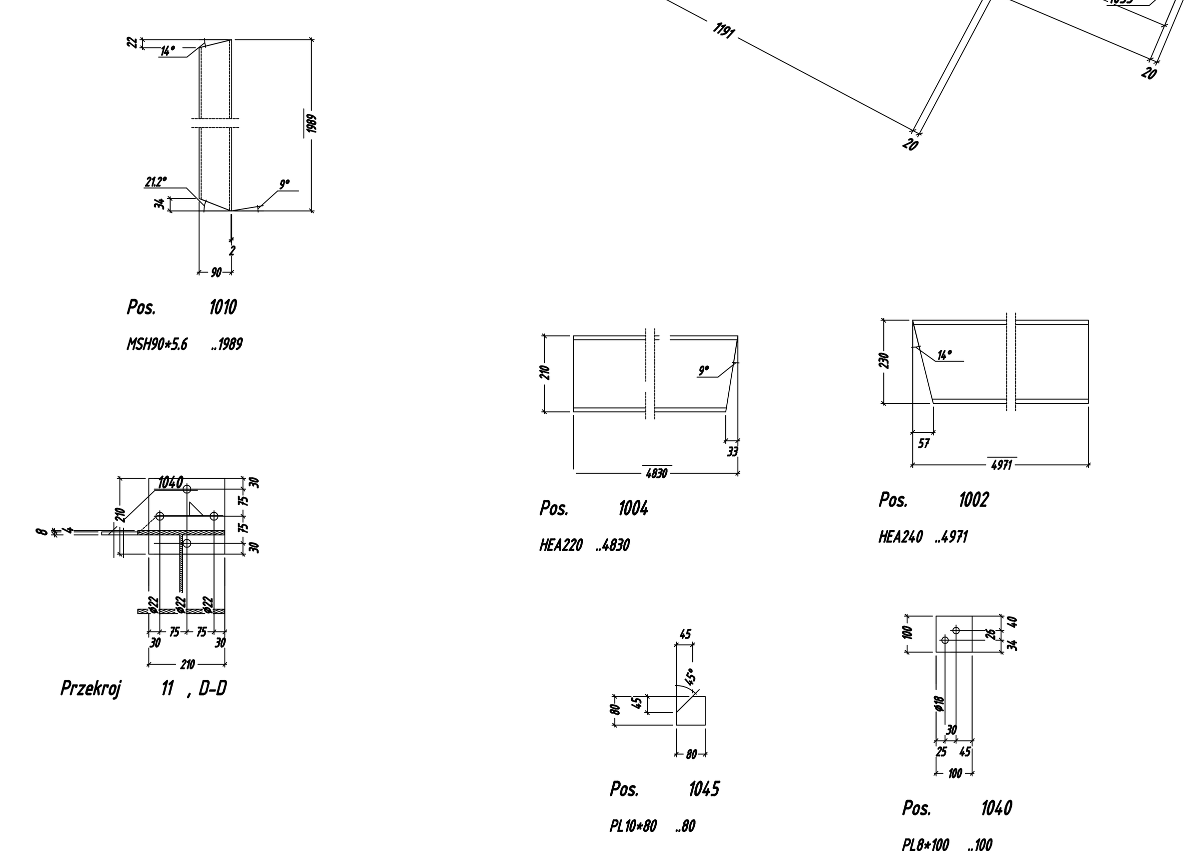

GENERALNY PROJEKTANT
APA AUTORSKA PRACOWNIA ARCHITEKTURY MAŁGORZATY ZAKRZEWSKIEJ
03-242 WARSZAWA ul. KONDRATOWICZA 4b m18

NAZWA OPRACOWANIA
BUDOWY SALI SPORTOWEJ wraz z zapleczem przy I LICEUM OGÓLNOKSZTAŁCĄCYM im. Juliusza Słowackiego w SKARŻYSKU-KAMIENNEJ Nr geod. działki 73/2; 73/3 przy ul. 1-GO MAJA w SKARŻYSKU-KAMIENNEJ

STADIUM: PROJEKT BUDOWLANO-WYKONAWCZY
BRANŻA: KONSTRUKCJA

PROJEKTANT	NR UPR.	DATA	PODPIS
		07 . 2007	
SPRAWDZAJĄCY		07. 2007	

NAZWA RYS. Poz. 11

SKALA	DATA	NR RYS.
1:10	07. 2008	KS-12