** Zestawienie do jednej wysylki- Poz. 9 Suma 1 x Wykonac

Nr.	Tnr	Poz.	Opis	Sztuk	Profil	Material	Dlugosc	Waga	Ozn.
1	1	9	dźwigar	1	HEA240	18G2	4971	299.75	
2	1	1002	dźwigar	1	HEA240	18G2	4971	299.75	
3	1	1004	dźwigar	2	HEA220	18G2	4830	487.80	
4	1	1006	dźwigar	2	MSH90*5.6	18G2	3347	97.93	
5	1	1009	dźwigar	2	MSH90*5.6	18G2	2264	66.23	
6	1	1010	dźwigar	2	MSH90*5.6	18G2	1989	58.18	
7	1	1012	dźwigar	2	MSH90*5.6	18G2	1712	50.09	
8	1	1031	blacha	2	PL20*250	18G2	400	31.40	
9	1	1033	blacha	4	PL20*250	18G2	260	40.82	
10	1	1034	blacha	2	PL10*210	18G2	210	6.92	
11	1	1040	blacha	2	PL8*100	18G2	100	1.26	
12	1	1045	blacha	8	PL10*80	18G2	80	4.02	
Waga sumaryczna (kg)								1444.15	
Wymiary Wysylkowe (W x S x D): 4558 x 420 x 9890									

Sztuk	Sruby	Norma	Material	Waga	Ozn.
16	M20*85	82101	10.9	4.94	Montazowe
8	M20*65	82101	10.9	2.08	Montazowe
8	M16*70	82101	4.8	1.48	Montazowe
4	M16*55	82101	4.8	0.64	Montazowe
Waga sumaryczna (kg)				9.14	

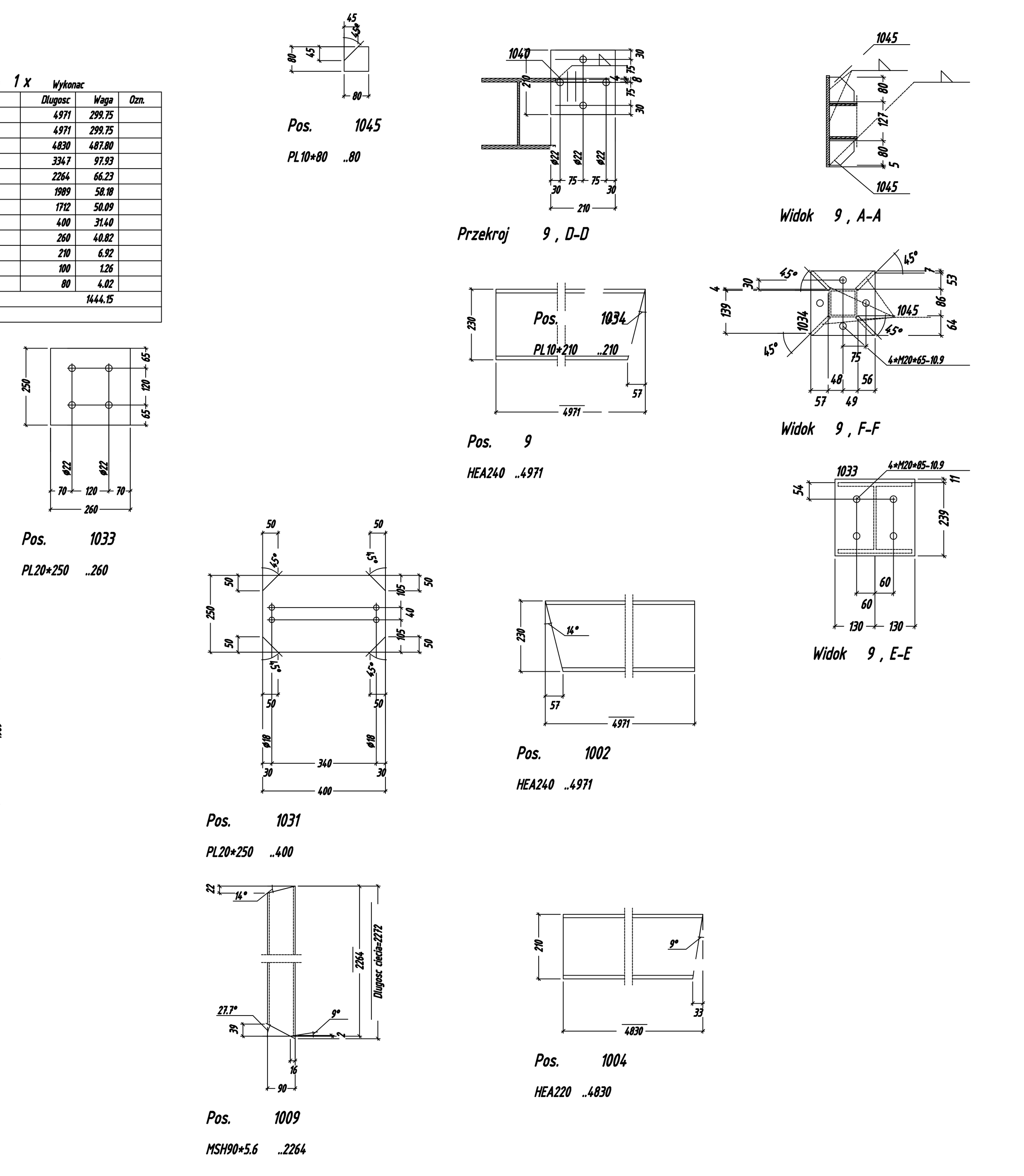

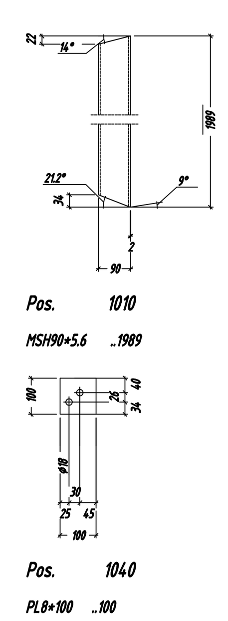

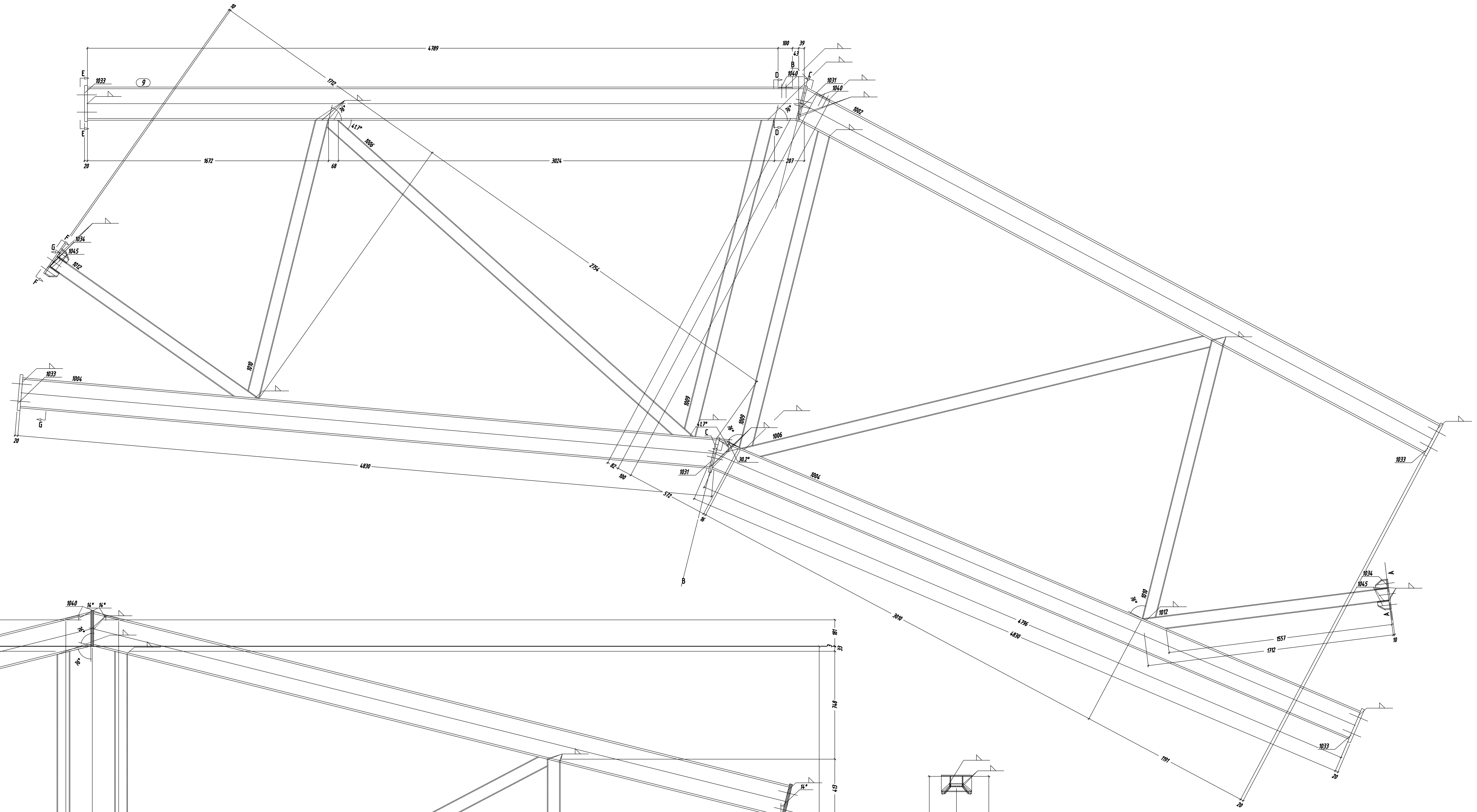

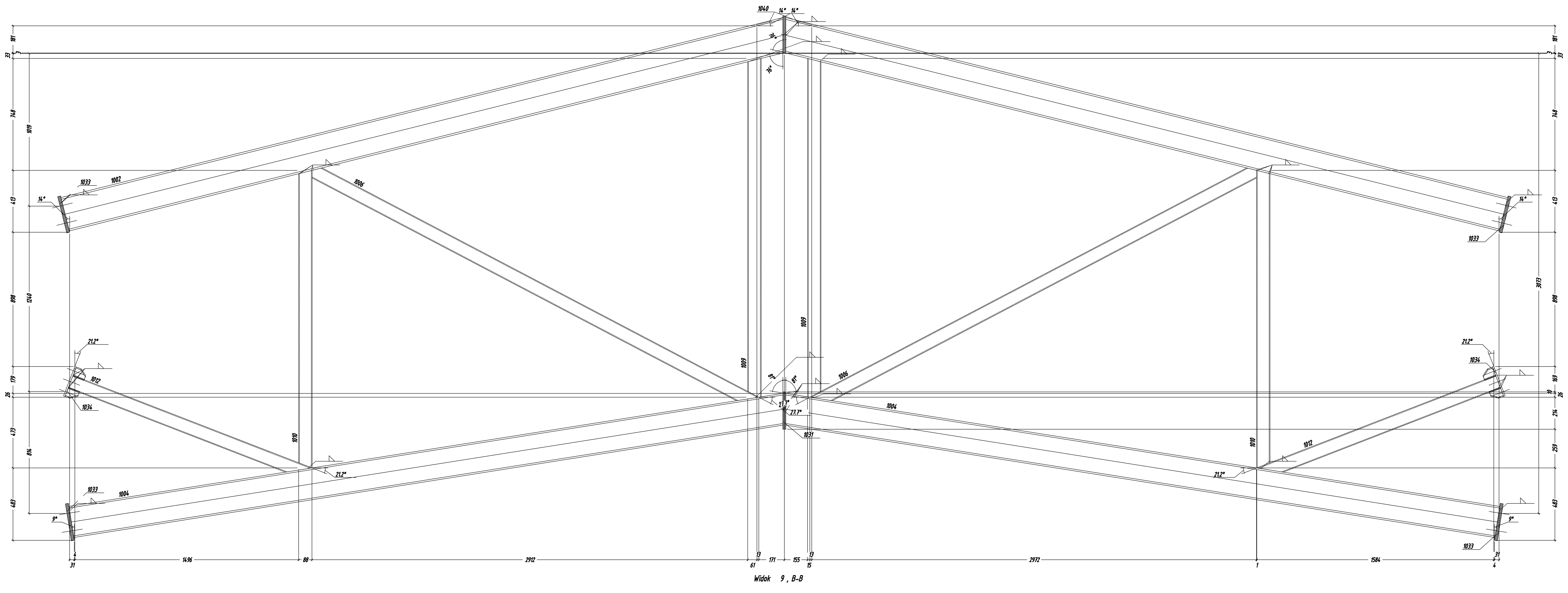

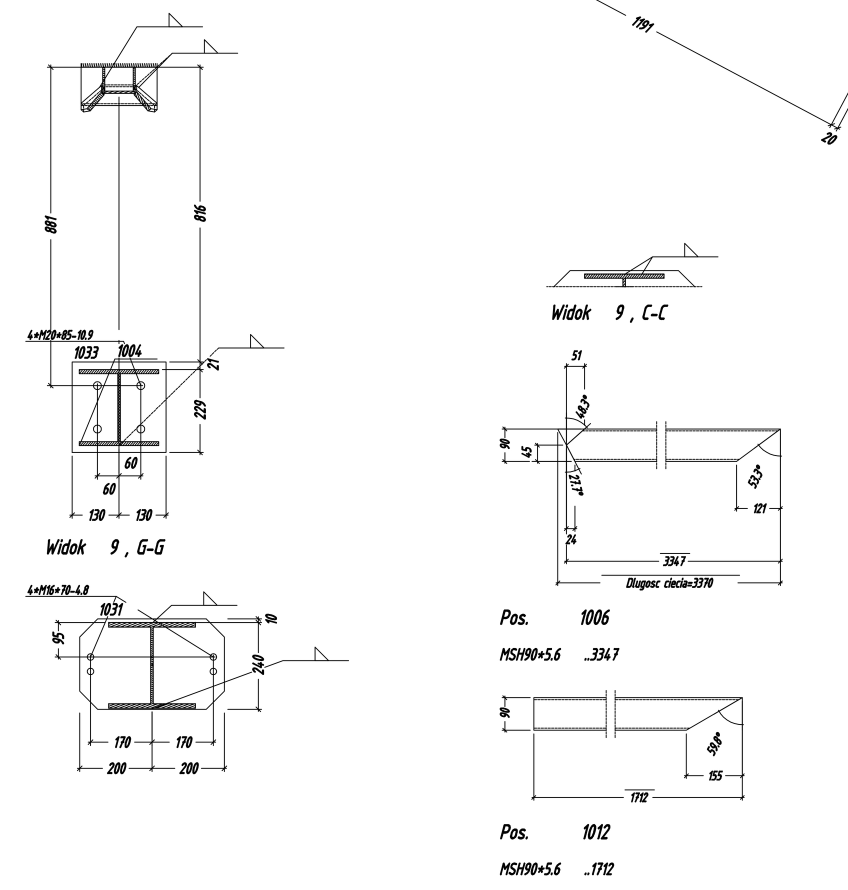

GENERALNY PROJEKTANT	APA AUTORSKA PRACOWNIA ARCHITEKTURY MAŁGORZATY ZAKRZEWSKIEJ 03-242 WARSZAWA ul. KONDRATOWICZA 4b m18
NAZWA OPRACOWANIA	BUDOWA HALI SPORTOWO-WIDOWISKOWEJ wraz z peln. zapleczem przy GIMNAZJUM Nr 1 przy ul.Sklodowskiej w Sokolowie Podlaskim oraz rozbudowy i przebudowy zaplecza kuchennego w istn. budynku Gimnazjum Nr 1 Nr ew. Dzialki 390/1
STADIUM	PROJEKT BUDOWLANO-WYKONAWCZY
BRANŻA	KONSTRUKCJA
PROJEKTANT / NR UPR. / DATA / PODPIS	07 . 2007
SPRAWDZAJĄCY	07. 2007
NAZWA RYS.	Poz. 9
SKALA 1:10	DATA 07. 2008
NR RYS.	KS-10